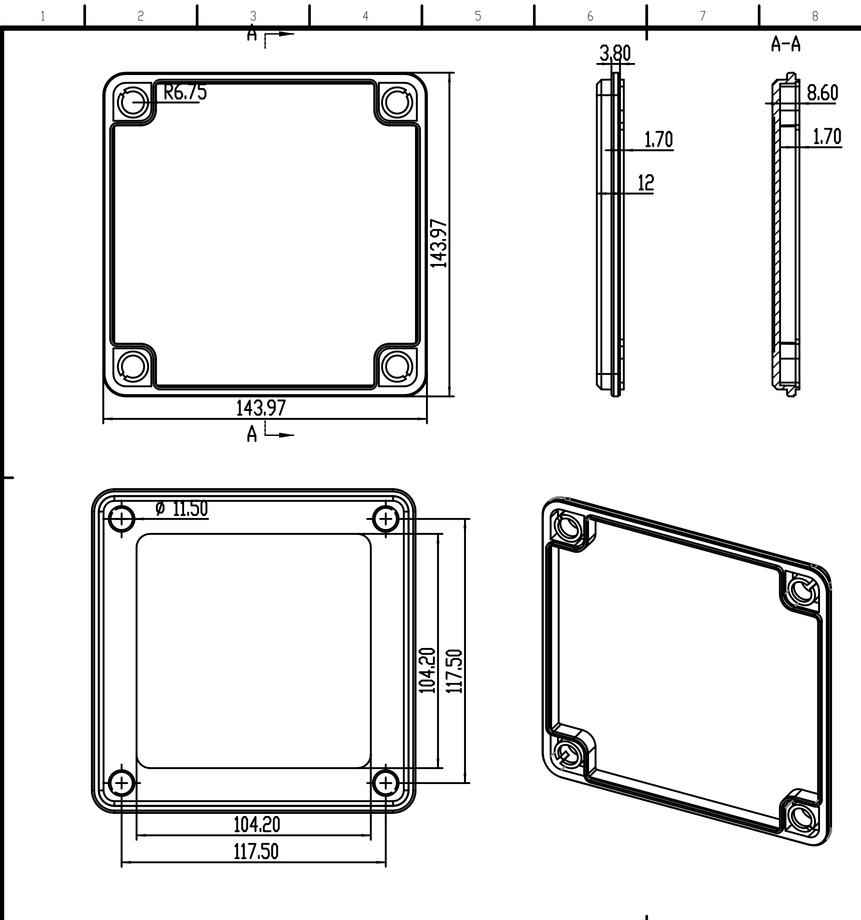

未注明一般公差	一级	二级	三级
0.0mm含~6.0mm以下	±0.02	±0.04	±0.08
6.0mm含~20.0mm以下	±0.04	±0.08	±0.11
20.0mm含~50.0mm以下	±0.06	±0.10	±0.15
50.0mm含~100.0mm以下	±0.09	±0.12	±0.20
100.0mm含~250.0mm以下	±0.12	±0.15	±0.30
250.0mm含~400.0mm以下	±0.15	±0.20	±0.40
400.0mm含~600.0mm以下	±0.20	±0.30	±0.50

技术要求
1、产品要求：a.[illegible]
b.不可有注塑不饱满、缩水、变形、顶白等不良现象
2、未注公差按3级公差
3、未标注尺寸[illegible]3D图档
4、尺寸仅供参考，以实物为准

02-5

宁波双子公司

1:1

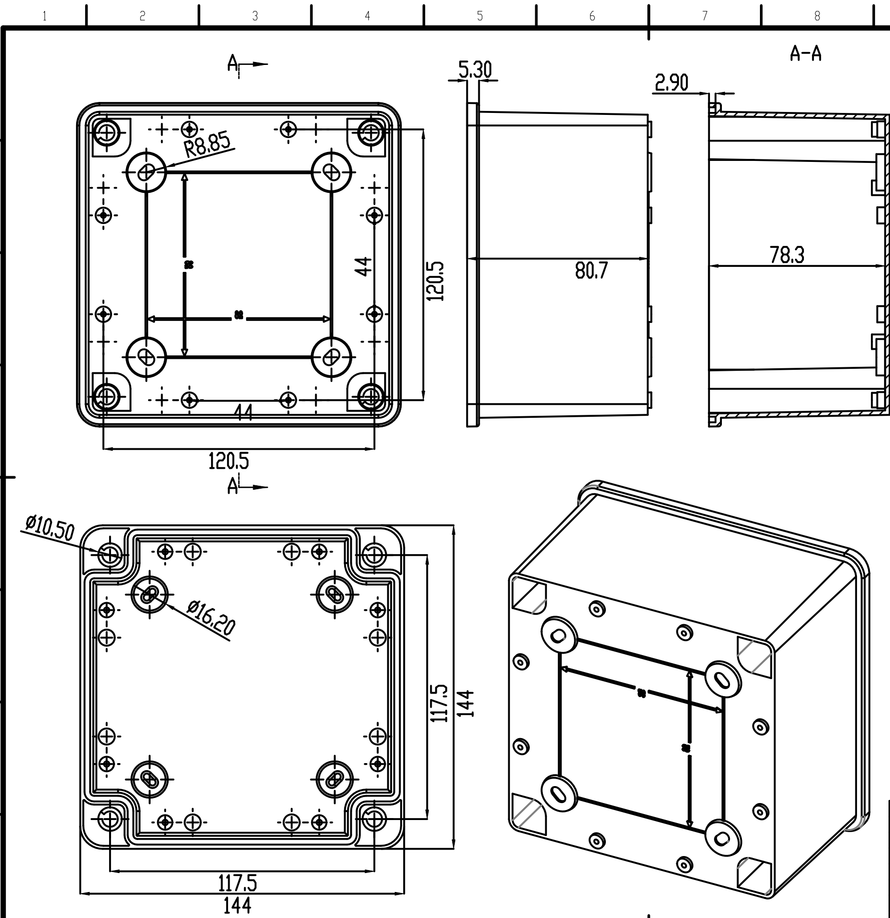

未注明一般公差	一级	二级	三级
0.0mm含~6.0mm以下	±0.02	±0.04	±0.08
6.0mm含~20.0mm以下	±0.04	±0.08	±0.11
20.0mm含~50.0mm以下	±0.06	±0.10	±0.15
50.0mm含~100.0mm以下	±0.09	±0.12	±0.20
100.0mm含~250.0mm以下	±0.12	±0.15	±0.30
250.0mm含~400.0mm以下	±0.15	±0.20	±0.40
400.0mm含~600.0mm以下	±0.20	±0.30	±0.50

技术要求
1、产品要求：a.[illegible]
b.不可有注塑不饱满、缩水、变形、顶白等不良现象
2、未注公差按3级公差
3、未标注尺寸[illegible]3D图档
4、尺寸仅供参考，以实物为准

宁波双子公司

1:1