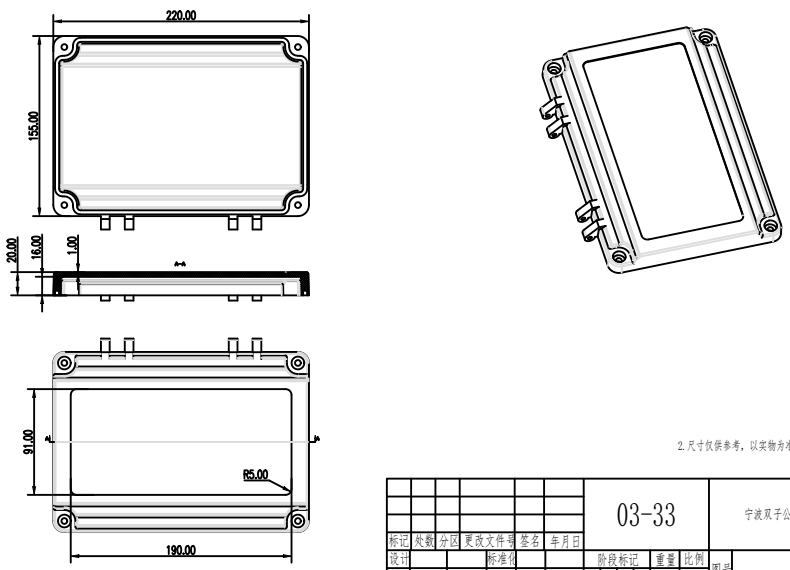

2.尺寸仅供参考，以实物为准

						03-33			宁波双子公司	
标记	处数	分区	更改文件号	签名	年月日					
设计			标准化			阶段标记	重量	比例	图号	
制图										
审核			批准						材料	
工艺			视图			共 张 第 张				

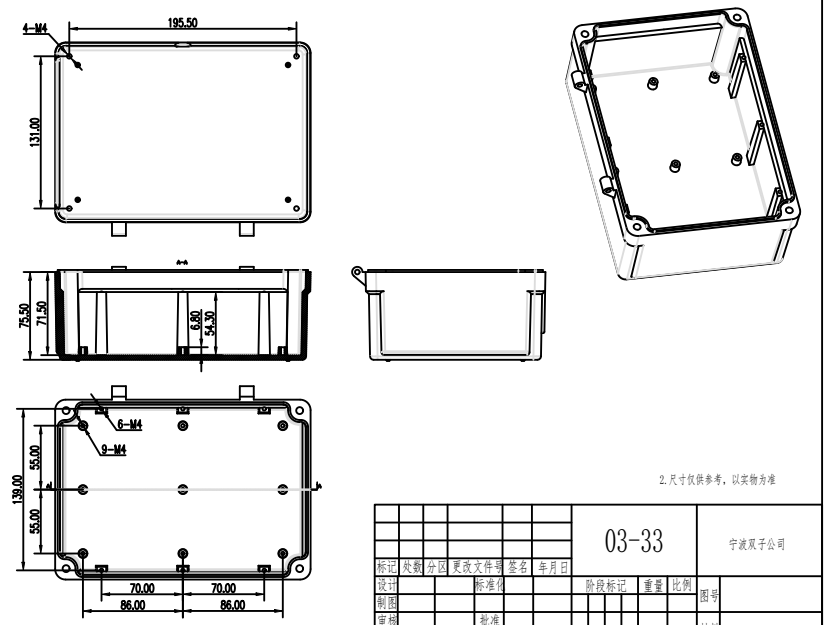

2.尺寸仅供参考，以实物为准

						03-33			宁波双子公司	
标记	处数	分区	更改文件号	签名	年月日					
设计			标准化			阶段标记	重量	比例	图号	
制图										
审核			批准						材料	
工艺			视图			共 张 第 张				