A-A

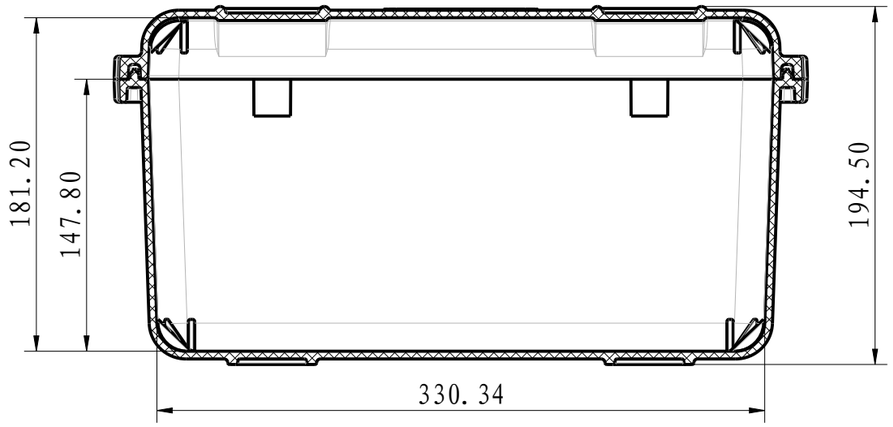

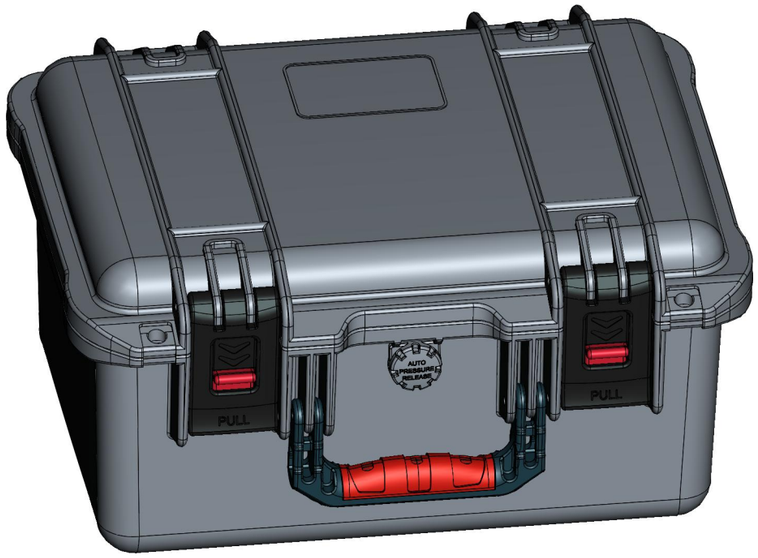

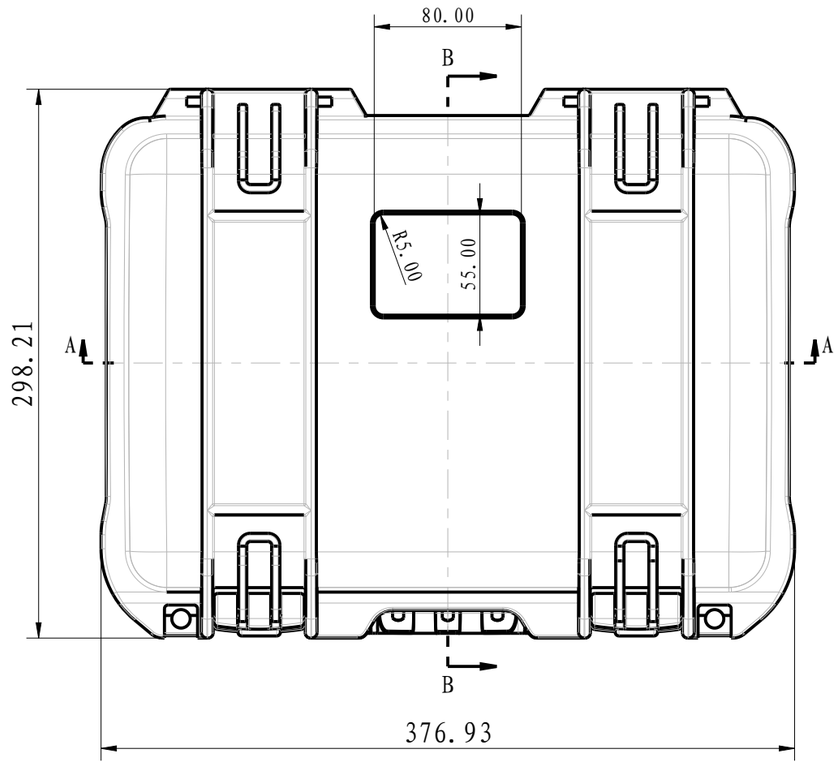

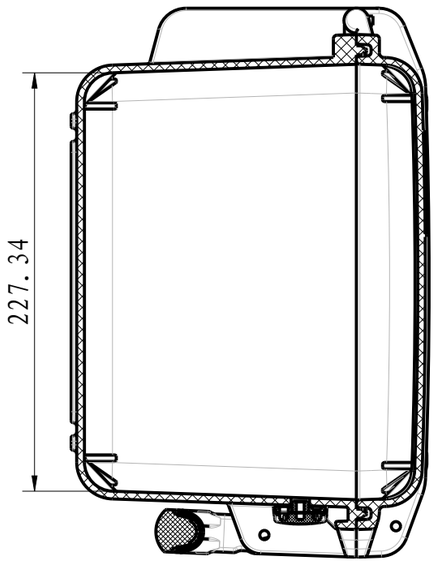

						PP-3318			宁波双子壳体有限公司
标记	处数	分区	更改文件号	签名	年月日				
设计			标准化			阶段标记	重量(g)	比例	图号
制图							2280.000	3:10	
审核									材料 PP
工艺			批准			共 1 页	第 1 页		